Bezeichnung: **Rechteckbehälter**

Kunststoff: **PP**, PE, PVC, PVDF

AxiomPlastics
Kunststoffkompetenz

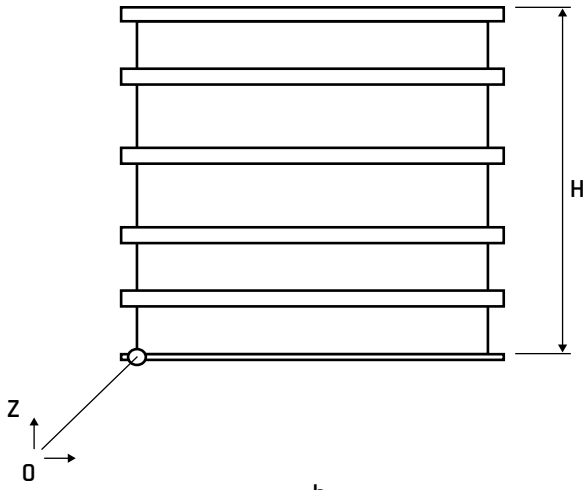

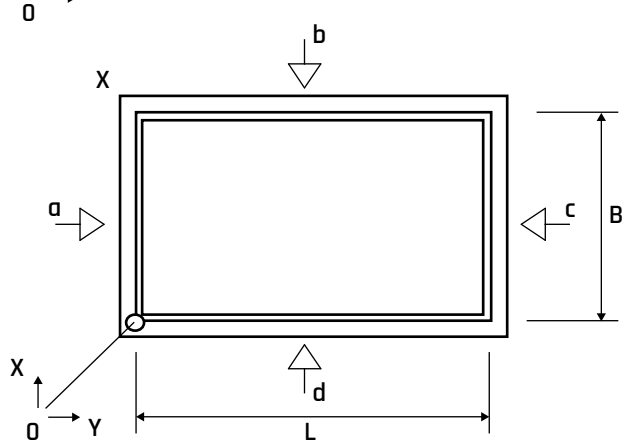

Zubehör				
Nr	Anschluss	Anzahl	Größe	Art
1				
2				
3				
4				
5				

Ausführung des Behälters

Abmessung [mm]:

L _____ B _____ H _____

Nutzinhalt: _____

Werkstoff: ☐ PP ☐ PE ☐ PVC ☐ PVDF

☐ Anderer _____

Ausführung:
- ☐ offene Ausführung
- ☐ geschlossene Ausführung
- ☐ Boden eben flach aufliegend
- ☐ Schrägboden mit Totalentleerung

☐ werkstattgeschweißte Ausführung

☐ baustellengeschweißte Ausführung: _____

Füllmedium: _____

Temperatur: _____ °C

Dichte: _____ kg/dm³

UV-Strahlung am Aufstellungsort: ☐ ja ☐ nein

Entlüftung: ○ Bogen ○ Ventil

Zubehör

☐ **Anschlüsse**

- Größe: _____
- Anzahl: _____
- Art: ○ IG ○ AG ○ Losflansch

☐ Füllstandsanzeige: ○ Mechanisch ○ Sonde

☐ Rahmen: ○ Verzinkt ○ Ummantelt

☐ Rührwerk

☐ Mannloch

Notizen

Die Materialstärken, Rahmenanzahl und Rahmendimension ergeben sich aus dem statischem Nachweis!

airleben Gruppe

AxiomPlastics GmbH | 04827 Gerichshain | Zweenfurther Straße 11,
Telefon: +49 (0) 34292 7937-0 | E-Mail: info@axiomplastics.de